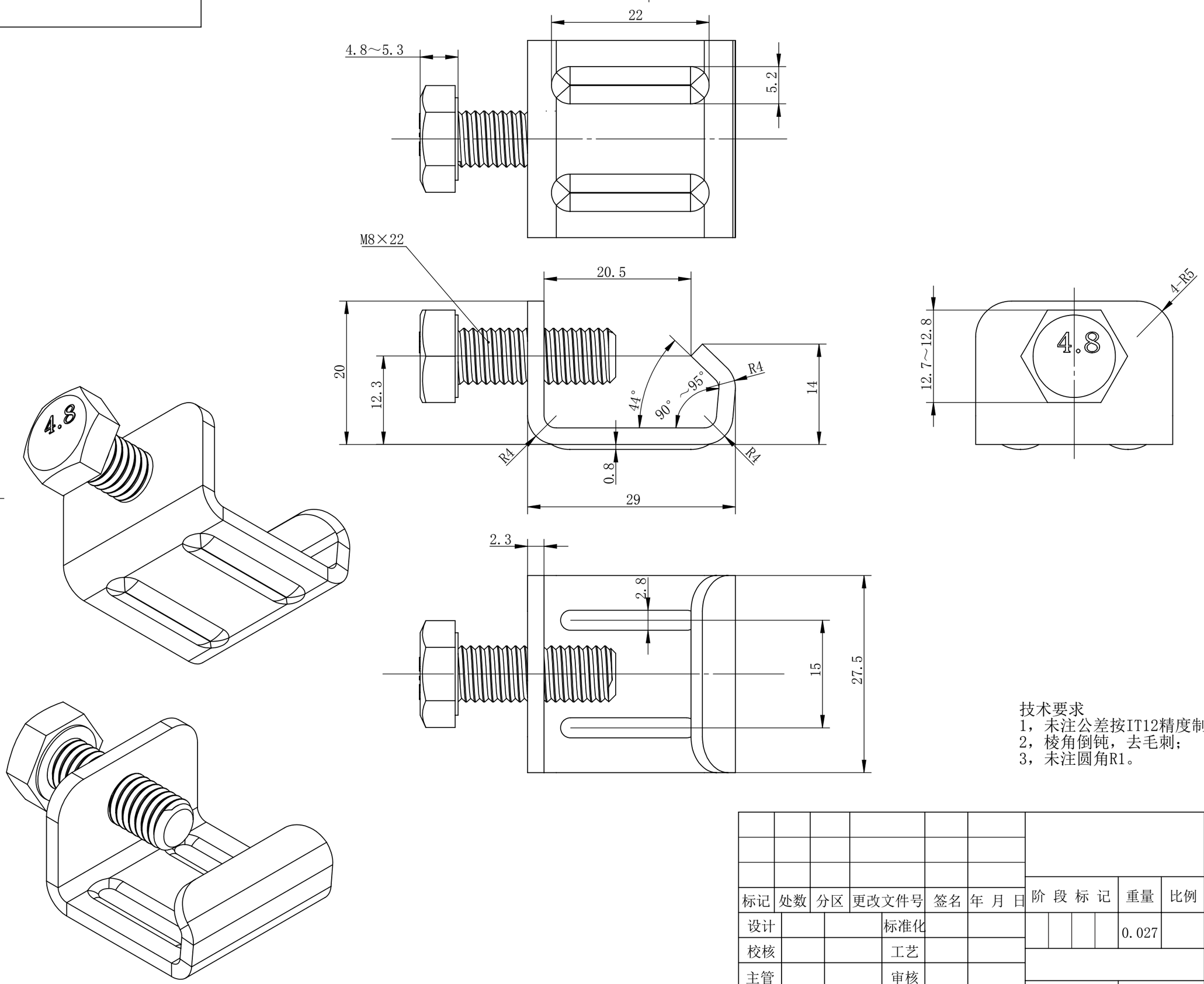

技术要求
1，未注公差按IT12精度制造；
2，棱角倒钝，去毛刺；
3，未注圆角R1。

零件代号
借(通)用件登记
描图
描校
旧底图总号
底图总号
签字
日期

标记	处数	分区	更改文件号	签名	年 月 日
设计			标准化		
校核			工艺		
主管			审核		
			批准		

Chinafore
杭州利丰进出口有限公司

阶段标记	重量	比例
	0.027	

夹子_俄罗斯

共 1张 第 1张 版本 替代